タペストリー用テンプレート

サイズ W1189×H841mm　棒袋 上下 15Φ用

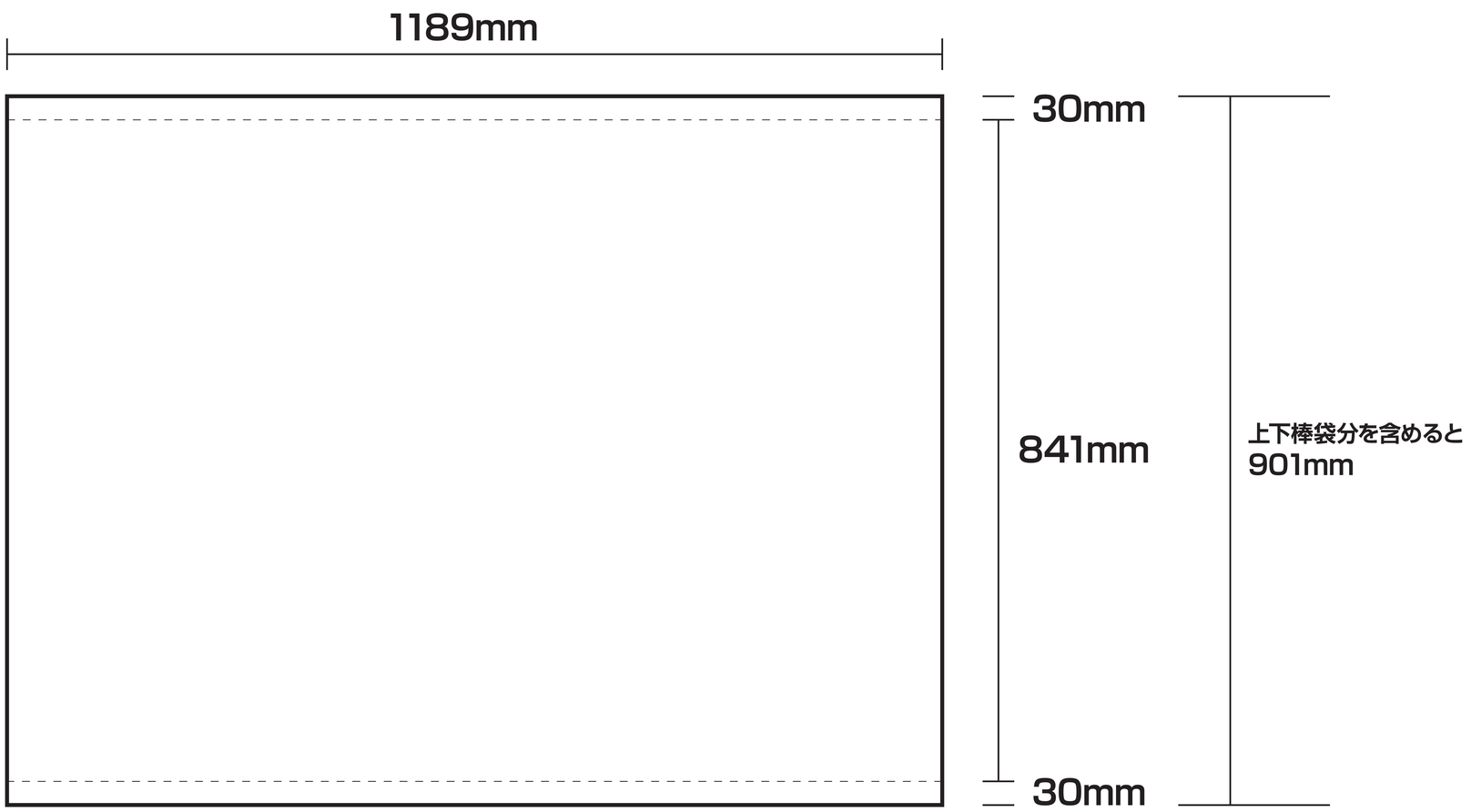

入稿前に必ずご確認ください

- ☐ 配色はCMYKモードで制作されていますか？
- ☐ フォントは、全てアウトライン化していただきましたか？
- ☐ 制作サイズは、実際のサイズ（原寸）の比率とあっていますか？
- ☐ 塗り足しは制作サイズから3cm分ついていますか？（画像データにも必要です）
- ☐ 画像は埋め込まずに配置（リンク）で制作をされていますか？
- ☐ 配置（リンク）した画像データは全て収集されていますか？（画像データも合わせてご入稿ください）
- ☐ 黒の配色はCMYK全て100%になっていませんか？（黒はK100%の配色でお願いします）
- ☐ 解像度は高すぎ・低すぎませんか？実寸で120dpi～200dpi程で十分なクオリティが得られます。

おねがい

◆データの作成方法によっては、思わぬ仕上がりになってしまう場合がございます。ご入稿の前に、必ず左記をご確認ください。

◆ご入稿の際は、絵柄の確認できるJPEGかPDFをご同送ください。

◆紙の印刷物・モニター等と実際の仕上がりとはイメージが異なります。何卒ご了承ください。